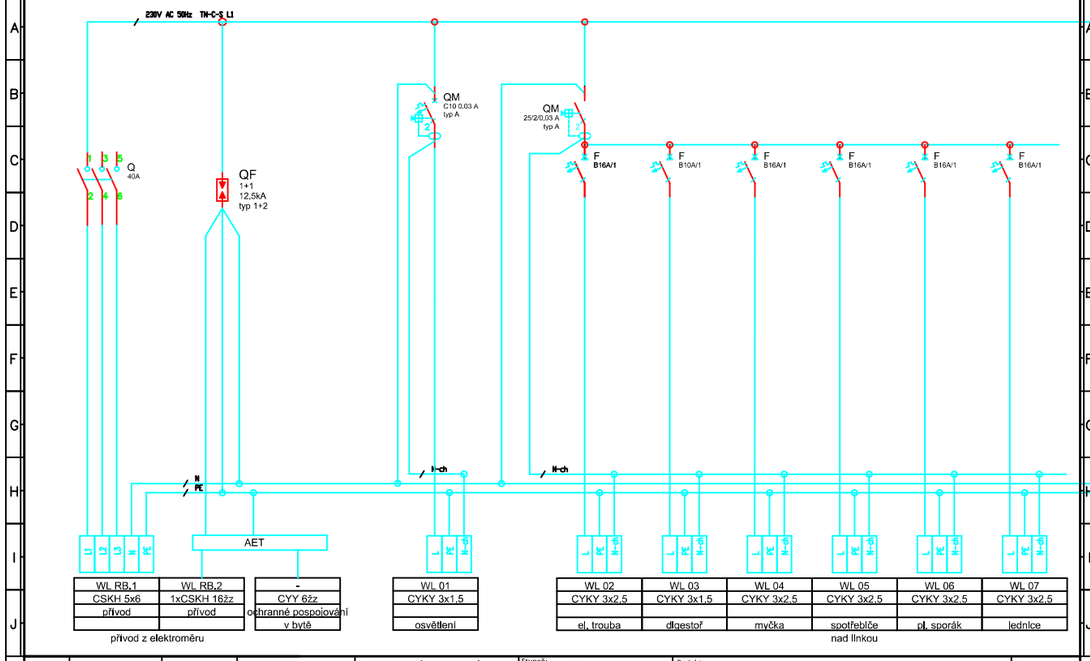

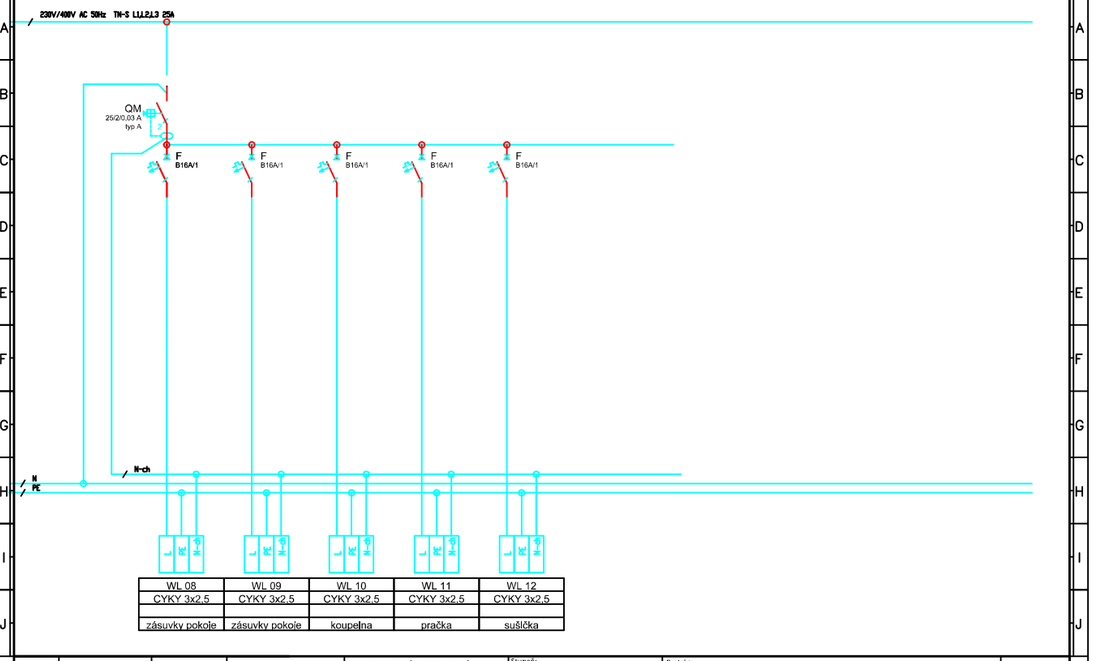

VLASTNOSTI ROZVADĚČE –lks
–přisazený, plastový, s průhlednými dveřmi, otevírání nahoru
–krytí IP 40/20
–jmenovité napětí 400V AC/50 Hz
–rozměry: 424x352x103 mm (ŠxVxH)
–počet DIN pozic: 40

VÝKONOVÁ BILANCE
Ps= 7 kW
Inj= 25 A
Ik´< 10 kA
Ip< 10 kA

OSTATNÍ
přívod: vrchem
vývod: vrchem
štítky: samolepící

ochrana: Automatické odpojení od zdroje v případě poruchy dle ČSN 33 2000-4-41 ed.2 a ČSN EN 61140 ed.2

POZNÁMKY:
Přívod bude proveden 5-ti žilovým vodičem jako rezerva, zapojení bude provedeno na fázi L1.

Stupeň projektové dokumentace: DOKUMENTACE PRO PROVEDENÍ STAVBY		Datum: Březen 2024
Autorizovaný projektant: Ing. Vladimír Hořelka	Vypracoval: Bohumil Vojtíšek	Č. zakázky
Investor stavby:	STATUTÁRNÍ MĚSTO FRÝDEK-MÍSTEK	Měřítko: 1: 50
Místo stavby:	ČSA 799, Frýdek-Místek	Č. výkresu: **D.1.1-11**
Název zakázky: ČP. 799, UL. ČSA, FRÝDEK-MÍSTEK – REKONSTRUKCE TYPOVÉ BYTOVÉ JEDNOTKY 3+1		Paré č.
Výkres: ELEKTROINSTALACE – ROZVADĚČ		